FORD TRANSIT CONNECT

2
AUSWÄHLEN

FORD TRANSIT CONNECT.

WÄHLEN SIE DAS FÜR SIE PASSENDE FAHRZEUG

Gestalten Sie Ihren Ford Transit Connect so individuell wie Ihr Unternehmen. Mit einer Auswahl an Karosserievarianten, zwei Radständen und einer Reihe unterschiedlicher Optionen.

FORD TRANSIT CONNECT KASTENWAGEN LKW

FORD TRANSIT CONNECT DOPPELKABINE LKW L2
(ABBILDUNG ZEIGT NICHT VERFÜGBAREN L1)

FORD TRANSIT CONNECT KOMBI PKW (ABBILDUNG ZEIGT NICHT VERFÜGBAREN KOMBI LKW L1)

Basis

Highlights der Außenausstattung:

- 4 Stahlräder 6,5 J x 16 mit 205/60 R 16 Reifen und Radnabenabdeckungen
- Doppelflügelhecktür (180º-Scharniere)
- Ford Easy Fuel (Komfort-Tankverschluss)
- Kühlergrill mit 3 Querstreben, schwarz (Kunststoff)
- Kühlerlufteinlass, variabel
- Schiebetür, rechts (bei Basis 220/230 L2)
- Tagfahrlicht
- Wärmeschutzverglasung, leicht getönt

Highlights der Innenausstattung:

- Berganfahrassistent
- Bordcomputer
- Dachablagegalerie, vorn
- Fensterheber vorn, elektrisch
- FordPass Connect* Modem
- 2 Getränkehalter und 12-Volt-Anschluss, vorn
- Laderaumverkleidung, seitlich, halbhoch
- Lenksäule, in Höhe und Reichweite einstellbar
- Stahlblech-Trennwand, voll (ISO-konform)
- Start-Stopp-System
- 6 Verzurrösen im Laderaum (ISO-konform)
- Zentralverriegelung mit Fernbedienung

Karosserievarianten:

- Kastenwagen LKW L1 und L2

Motoren:

- 1,0-l-EcoBoost-Benzinmotor 74 kW (100 PS)
- 1,5-l-EcoBlue-Dieselmotor 55 kW (75 PS) / 74 kW (100 PS) / 88 kW (120 PS)

*Die Nutzung von FordPass Connect ist 10 Jahre ab Erstzulassung des Fahrzeugs kostenfrei. Davon ausgeschlossen sind Informationen zu Live Traffic und lokale Gefahrenhinweise, die ab Erstzulassung 12 Monate kostenfrei sind. Diese Dienste können im Anschluss auf Wunsch kostenpflichtig verlängert werden. Die Verfügbarkeit der Dienste ist abhängig von der Netzabdeckung und kann je nach Ort und Wetterbedingungen abweichen. Damit Live Traffic funktioniert, wird Ford SYNC 3 in Verbindung mit einem Ford Navigationssystem im Fahrzeug benötigt. Der WLAN-Hotspot wird nicht von Ford zur Verfügung gestellt. Zur Nutzung des WLAN-Hotspots ist die Registrierung bei Vodafone Internet in the Car erforderlich und unterliegt den Geschäftsbedingungen von Vodafone. Nach einer kostenlosen Testphase fallen zusätzliche Gebühren an. Detailliertere Informationen finden Sie unter https://internetinthecar.vodafone.com.

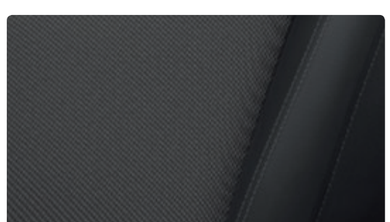

Trend

Highlights der Außenausstattung, zusätzlich zu Basis:

- 4 Stahlräder (wie bei Basis) mit Radzierblenden
- 4 Leichtmetallräder* 6,5 J x 16 mit 205/60 R 16 Reifen im 5x2-Speichen-Design, lackiert in „Sparkle Silver"
- Außenspiegel, elektrisch einstellbar und beheizbar
- Frontscheibe, beheizbar
- Heckschwingtür m. Fenster, beheizbar (Kombi PKW)◊
- Nebelscheinwerfer
- Schiebetür, rechts (Doppelkab./Kombi: auch links‡)
- Stoßfänger, vorn, in Wagenfarbe lackiert

Highlights der Innenausstattung, zusätzlich zu Basis:

- Ford Audiosystem 2 (DAB/DAB+), u.a. inkl. Audio-Fernbedienung am Lenkrad, 4 Lautsprecher[Ø], Bluetooth®-Schnittstelle, USB-Anschluss
- Fahrersitzhöhenverstellung, manuell
- Fensterheber hinten, rechts u. links, elektrisch (Kombi)
- Geschwindigkeitsregelanlage mit intelligentem Geschwindigkeitsbegrenzer (Kombi PKW)
- Gittertrennwand, variabel (Doppelkabine)
- Klimaanlage vorn, manuell
- Laderaumschutzboden "Easy Clean" (Kastenwagen)
- Pre-Collision-Assist, kamerabasiert (Kombi PKW)

Karosserievarianten:

- Kastenwagen LKW L1 und L2
- Doppelkabine LKW L2
- Kombi PKW L1 und L2

Motoren:

- 1,0-l-EcoBoost-Benzinmotor 74 kW (100 PS)
- 1,5-l-EcoBlue-Dieselmotor 55 kW (75 PS) / 74 kW (100 PS) / 88 kW (120 PS)
- Doppelkabine u. Kombi nur 1,5 l EcoBlue 74 kW/88 kW

Hinweis: Informationen zu PKW-Verbräuchen und -Emissionen finden Sie auf der Inhaltsverzeichnisseite und auf der fünften und sechsten Seite des Abschnitts 4 "Technische Daten".

*für Kastenwagen Trend HP L2 sowie bei Automatikgetriebe i.V. mit Doppelkabine oder Kombi
◊Doppelflügelhecktür m. Fenstern, beheizbar (Doppelkabine)
‡sowie beide Schiebetüren verglast
Øbei Kombi 6 Lautsprecher
Hinweis: Fahrzeugabbildung zeigt Kastenwagen L1 (Doppelkabine und Kombi sind nicht abgebildet).

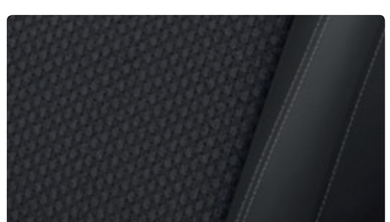

Limited

Highlights der Außenausstattung, zusätzlich zu Trend:

- 4 Leichtmetallräder 6,5 J x 16 mit 205/60 R 16 Reifen im 5x2-Speichen-Design in „Sparkle Silver"-Optik
- Außenspiegel zusätzlich elektrisch anklappbar
- Außenspiegelkappen, Seitenschutzleisten und Türgriffe in Wagenfarbe lackiert
- Nebelscheinwerfer mit statischem Abbiegelicht
- Park-Pilot-System, hinten
- Scheibenwischer mit Regensensor
- Scheinwerfer-Assistent mit Tag/Nacht-Sensor

Highlights der Innenausstattung, zusätzlich zu Trend:

- Ford Audiosystem 154, 4,2"-Display, monochrom (10,7 cm Bildschirmdiagonale); u.a. inkl. 4 Lautsprecher vorn, Bluetooth®-Freisprecheinrichtung und -Audiostreaming, Notrufassistent*
- Doppelverriegelung für Zentralverriegelung
- Ford Power-Startfunktion (schlüsselfreies Starten)
- Geschwindigkeitsregelanlage mit einstellbarem Geschwindigkeitsbegrenzer
- Klimaanlage mit automatischer Temperaturkontrolle
- Leder-Multifunktionslenkrad und Leder-Schaltknauf
- LED-Laderaumbeleuchtung
- Sitzheizung für Fahrer- u. Beifahrer-Einzelsitz

Karosserievarianten:

- Kastenwagen LKW L1 und L2

Motoren:

- 1,0-l-EcoBoost-Benzinmotor 74 kW (100 PS)
- 1,5-l-EcoBlue-Diesel 74 kW (100 PS) / 88 kW (120 PS)

***Hinweis:** Der Ford Notruf-Assistent ist eine innovative SYNC-Anwendung, die ein per Bluetooth® gekoppeltes und verbundenes Mobiltelefon nutzt. Wird bei einem Unfall ein Airbag ausgelöst oder die Treibstoffzufuhr zum Motor unterbrochen, lässt sich mithilfe dieser Technik ein Notruf absetzen, um die örtlichen Rettungskräfte zu alarmieren. Der Notruf-Assistent funktioniert in über 40 Ländern und Regionen Europas.

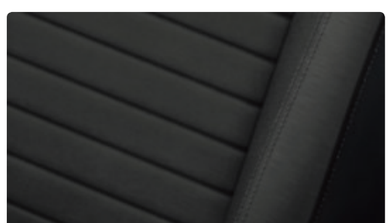

Sport

Highlights der Außenausstattung, zusätzlich zu Limited:

- 4 Leichtmetallräder 6,5 J x 17 mit 215/55 R 17 Reifen im 5x2-Speichen-Design "Style A" in „Absolute Black"-Optik, glanzgedreht
- Sport-Styling-Paket mit "GT"-Doppelstreifen vorn und hinten, schmalen seitlichen Streifen, Aluminium-Dachreling, Front- und Heckschürze sowie verchromter Zierleiste auf Heckstoßfänger
- Heckstoßfänger in Wagenfarbe lackiert

Highlights der Innenausstattung, zusätzlich zu Limited:

- Stoff/Lederoptik*-Sitzbezüge "Dynamo/Salerno" in "Ebony" mit roter Ziernaht
- Zentralverriegelung mit Fernbedienung

Karosserievarianten:

- Kastenwagen LKW L1 und L2

Motor:

- 1,5-l-EcoBlue-Dieselmotor 88 kW (120 PS)

*Sitzeinsätze: Stoff (Dynamo); Sitzpolster: Lederoptik (Salerno Vinyl)

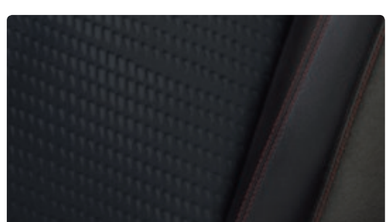

Active

Highlights der Außenausstattung, zusätzlich zu Limited:

- 4 Leichtmetallräder 6,5 J x 17 mit 215/55 R 17 Reifen im 5-Speichen-Design, in "Absolute Black"-Lackierung, glanzgedreht
- Außenspiegelkappen, Seitenschutzleisten und Radkastenverkleidungen, schwarz (Kunststoff)
- Erhöhte Bodenfreiheit - 24 mm vorn, 9 mm hinten
- Dachreling, Aluminium
- Kühlergrill, schwarz, in „Active"-Gitter-Optik
- Rückfahrkamera
- Unterfahrschutz vorn und hinten, silber (Kunststoff)
- "Active"-Heckschriftzug in matt-schwarzem Design-streifen und "Active"-Kennzeichnung an vorderen Fahrzeugseiten

Highlights der Innenausstattung, zusätzlich zu Limited:

- Ford Audiosystem 10 inkl. Ford SYNC 3 mit AppLink und 6"-Touchscreen (15,2 cm Bildschirmdiagonale), u.a. inkl. SMS-Vorlesefunktion, Sprachsteuerung für Audio und Telefon, 2 USB-Anschlüsse
- Einstiegszierleisten, vorn, mit „Active"-Schriftzug
- Fußmatten, Lenkrad und Schalthebelbalg mit Ziernähten in "Nordic Blau"
- Stoff-Sitzbezüge mit "Active"-Logo und Ziernähten in "Nordic-Blau"

Karosserievarianten:

- Kastenwagen LKW L1 und L2

Motoren:

- 1,0-l-EcoBoost-Benzinmotor 74 kW (100 PS)
- 1,5-l-EcoBlue-Diesel 74 kW (100 PS) / 88 kW (120 PS)

3

INDIVIDUALISIEREN

Wählen Sie Ihre Farbe, Räder, Wunschausstattung und Extras und machen Sie Ihren Transit Connect unverwechselbar.

EIN LEBEN VOLLER FARBEN.

Dank eines sorgfältigen mehrstufigen Lackierungsprozesses verfügt der Ford Transit Connect über ein ebenso schönes wie robustes Äußeres. Von den Stahlkarosserieteilen mit Wachsinjektion bis hin zur abschließenden Schutzschicht sorgen neue Materialien und Bearbeitungsprozesse dafür, dass Ihr Ford Transit Connect sein gutes Aussehen für viele Jahre behält.

Sedona-Orange
*Metallic-Lackierung**

*Metallic-Lackierungen sind als Wunschausstattung gegen Mehrpreis erhältlich.
Hinweis: Die Abbildungen dienen ausschließlich der Darstellung der Außenfarben und können deshalb von den aktuellen Fahrzeugspezifikationen abweichen. Die in dieser Broschüre abgebildeten Außen- und Polsterfarben können aus drucktechnischen Gründen geringfügig von den tatsächlichen Farben abweichen.

Frost-Weiß
Normalfarbe

Blazer-Blau
Normalfarbe (nicht verfügbar für Limited, Sport und Active)

Race-Rot
Normalfarbe

Magnetic-Grau
*Metallic-Lackierung**

Polar-Silber
*Metallic-Lackierung**

Obsidian-Schwarz
*Metallic-Lackierung**

Chroma-Blau
*Metallic-Lackierung**

Mineral-Silber
*Metallic-Lackierung**

12 Jahre Garantie gegen Durchrosten

Auf den Ford Transit Connect gewährt Ford 12 Jahre Garantie gegen Durchrosten ab Datum der Erstzulassung oder der Auslieferung durch den Ford Vertragspartner (es gilt das früheste Datum). Es gelten die gültigen Ford Garantiebedingungen.

Zinkbeschichtung | **Phosphatbeschichtung** | **Elektrobeschichtung** | **Grundierung** | **Decklackierung** | **Klarlackierung**

4 TECHNISCHE DATEN ABMESSUNGEN

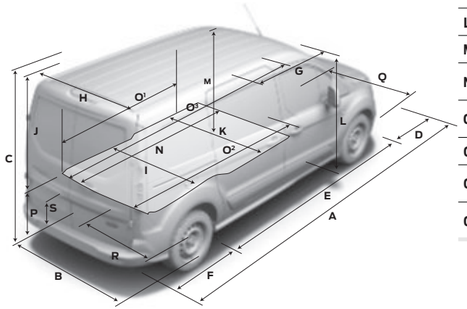

		Transit Connect Kastenwagen L1	Transit Connect Kastenwagen L2	Transit Connect Doppelkabine L2	Transit Connect Kombi L1	Transit Connect Kombi L2, 5-Sitzer	Transit Connect Kombi PKW L2, 7-Sitzer
	(mm)						
A	Fahrzeuglänge (ohne Anhängevorrichtung)	4.425/ 4.462*	4.825/ 4.862*	4.825	4.425	4.825	4.825
B	Fahrzeugbreite (mit Außenspiegeln)	2.138-2.147	2.137-2.147	2.137-2.147	2.138-2.147	2.137-2.147	2.137-2.147
B	Fahrzeugbreite (Außenspiegel angeklappt)	1.968-1.977	1.967-1.977	1.967-1.977	1.968-1.977	1.967-1.977	1.967-1.977
B	Fahrzeugbreite (ohne Außenspiegel)	1.836/ 1.845*	1.835/ 1.845*	1.835	1.836	1.835	1.835
C	Fahrzeughöhe, unbeladen (bei Basisbereifung)	1.860/ 1.867*	1.860/ 1.867*	1.847	1.847	1.847	1.847
D	Überhang, vorn	885	885	885	885	885	885
E	Radstand	2.662	3.062	3.062	2.662	3.062	3.062
F	Überhang, hinten (ohne Anhängevorrichtung)	878	878	878	878	878	878
G	Schiebetür-Öffnungsweite	–	–	833	612	833	833
G	Schiebetür-Öffnungsweite (bei voller Trennwand ohne/mit Durchladeöffnung)	511/425	728/642	–	–	–	–
H	Hecktür-Öffnungsweite (am Boden)	1.248	1.248	1.248	1.193	1.193	1.193
I	Laderaumbreite zwischen Radkästen (bei Kastenwagen ohne Laderaumverkleidung)	1.249	1.249	1.193	1.193	1.193	1.193
J	Hecktür-Öffnungshöhe (gemessen an Türmitte)	1.114	1.114	1.114	1.150	1.154	1.154
K	Laderaumbreite am Boden, max. (bei Kastenwagen ohne Laderaumverkleidung)	1.543	1.496	1.496	1.533	1.496	1.496
L	Schiebetür-Öffnungshöhe	1.128	1.128	1.057	955	1.057	1.057
M	Innenhöhe, max. (auf Höhe der Hinterachse)	1.263	1.263	1.239	1.185	1.239	1.078
N	Laderaumlänge, max., bis Trennwand bei Beifahrer-Einzel-/ Doppelsitz (am Boden)	1.786/ 1.754	2.154/ 2.152	–	–	–	–
O¹	Laderaumlänge bis Trennwand (auf Höhe der Fahrzeuggürtellinie)	1.558	1.958	–	–	–	–
O²	Laderaumlänge bis zu den Vordersitzen (am Boden)	–	–	2.164	1.394	2.164	2.174
O³	Laderaumlänge bis zu den Vordersitzen (auf Höhe der Fahrzeuggürtellinie)	–	–	1.947	1.548	1.947	1.947
O³	Laderaumlänge, max. (bei genutzter Trennwand-Durchladeöffnung)	3.000	3.400	–	–	–	–

		Transit Connect Kastenwagen L1	Transit Connect Kastenwagen L2	Transit Connect Doppelkabine L2	Transit Connect Kombi L1	Transit Connect Kombi L2, 5-Sitzer	Transit Connect Kombi PKW L2, 7-Sitzer
P	Beladehöhe, min. (vom Bordstein gemessen)	592/ 605*	588/ 607*	571	571	571	571
Q	Spurweite, vorn	1.568	1.568	1.568	1.568	1.568	1.568
R	Spurweite, hinten	1.582	1.582	1.582	1.582	1.582	1.582
S	Bodenfreiheit, unbeladen	148/ 165*	146/ 163*	144	144	144	144
	Volumen (m^3)						
	Ladevolumen bis zur Trennwand (VDA-/SAE-Messmethode)	2,6/2,9	3,2/3,6	–	–	–	–
	Ladevolumen, max. (ohne Trennwand, Beifahrersitz gefaltet; SAE-Messmethode)	3,7**	4,4**	–	–	–	–
	Ladevolumen, max. (alle Rücksitze gefaltet)	–	–	2,5	1,8	2,8	2,6
	Ladevolumen, max. (5 Sitze in Sitzposition)	–	–	1,6	1,0	1,5	1,3
	Ladevolumen, max. (7 Sitze in Sitzposition; nur PKW)	–	–	–	–	–	0,3
	Wendekreis (m)						
	von Bordstein zu Bordstein	11,0	12,2	12,2	11,0	12,2	12,2
	von Wand zu Wand	11,7	12,5	12,5	11,7	12,5	12,5
	Zusätzliche Informationen						
	Innenraum – vorn (mm)						
	Kopfraum, effektiv	1.190	1.190	1.190	1.190	1.190	1.190
	Beinraum, effektiv, max. (für Kastenwagen bei Trennwand ohne/ mit Durchladeöffnung)	1.027/ 1.084	1.027/ 1.084	1.074	1.074	1.074	1.074
	Schulterraum	1.464	1.464	1.464	1.464	1.464	1.464
	Hüftraum	1.376	1.376	1.376	1.376	1.376	1.376

L1 = Kurzer Radstand, **L2** = Langer Radstand. Hinweis: Alle angegebenen Daten unterliegen bauartbedingten Abweichungen und können je nach Ausführung um +/- 50 mm variieren. Sämtliche Angaben in diesem Katalog entsprechen den zum Zeitpunkt der Erstellung vorhandenen Kenntnissen. Sie können sich bis zum Kauf ändern. Die Daten beziehen sich auf das jeweilige Einstiegsmodell mit der kleinsten verfügbaren Motorisierung ohne Wunschausstattung. Die Abbildungen dienen nur als Beispiel. *Ausstattungsvariante Active; **Angaben für Aufbauhersteller.

Kraftstoffverbrauch und CO_2-Emissionen

Abgasnorm: Euro 6d-ISC-FCM	Getriebe	CO_2-Emissionen, kombiniert, nach WLTP** (g/km)	Kraftstoffverbrauch nach WLTP** (l/100 km) kombiniert	Höchstgeschwindigkeit (km/h)
210 L1 Transit Connect Kastenwagen				
1,5-l-EcoBlue-Dieselmotor 74kW (100 PS)	6-Gang-Schaltgetriebe	155-154	6,8	170
220 L1 Transit Connect Kastenwagen				
1,5-l-EcoBlue-Dieselmotor 55kW (75 PS)	6-Gang-Schaltgetriebe	135-134	5,1	155
1,5-l-EcoBlue-Dieselmotor 74kW (100 PS)	6-Gang-Schaltgetriebe	135-134	5,1	169
1,5-l-EcoBlue-Dieselmotor 74kW (100 PS)	8-Gang-Automatikgetriebe	150-149	5,7	169
1,5-l-EcoBlue-Dieselmotor 88kW (120 PS)	6-Gang-Schaltgetriebe	134-133	5,1	134-133
1,5-l-EcoBlue-Dieselmotor 88kW (120 PS)	8-Gang-Automatikgetriebe	150-149	5,7	150-149
230 L1 Transit Connect Kastenwagen				
1,0-l-EcoBoost-Benzinmotor 74kW (100 PS)	6-Gang-Schaltgetriebe	159-157	n.v.	n.v.
240 L1 Transit Connect Kastenwagen				
1,5-l-EcoBlue-Dieselmotor 55kW (75 PS)	6-Gang-Schaltgetriebe	136	5,2	155
1,5-l-EcoBlue-Dieselmotor 74kW (100 PS)	6-Gang-Schaltgetriebe	137-136	5,2	169
1,5-l-EcoBlue-Dieselmotor 74kW (100 PS)	8-Gang-Automatikgetriebe	152-151	5,8	152-151
1,5-l-EcoBlue-Dieselmotor 88kW (120 PS)	6-Gang-Schaltgetriebe	137-136	5,2	137-136
1,5-l-EcoBlue-Dieselmotor 88kW (120 PS)	8-Gang-Automatikgetriebe	152-151	5,8	151-152

Abgasnorm: Euro 6d-ISC-FCM	Getriebe	CO_2-Emissionen, kombiniert, nach WLTP** (g/km)	Kraftstoffverbrauch nach WLTP** (l/100 km) kombiniert	Höchstgeschwindigkeit (km/h)
250 L1 Transit Connect Kastenwagen				
1,5-l-EcoBlue-Dieselmotor 74kW (100 PS)	6-Gang-Schaltgetriebe	142	5,4	169
1,5-l-EcoBlue-Dieselmotor 74kW (100 PS)	8-Gang-Automatikgetriebe	157	6,0	169
1,5-l-EcoBlue-Dieselmotor 88kW (120 PS)	6-Gang-Schaltgetriebe	142-140	5,4-5,3	170
1,5-l-EcoBlue-Dieselmotor 88kW (120 PS)	8-Gang-Automatikgetriebe	157-156	6,0-5,9	170
220 L2 Transit Connect Kastenwagen				
1,0-l-EcoBoost-Benzinmotor 74kW (100 PS)	6-Gang-Schaltgetriebe	158-157	7,0-6,9	170
230 L2 Transit Connect Kastenwagen				
1,0-l-EcoBoost-Benzinmotor 74kW (100 PS)	6-Gang-Schaltgetriebe	160-162	n.v.	n.v.
1,5-l-EcoBlue-Dieselmotor 55kW (75 PS)	6-Gang-Schaltgetriebe	137	5,2	155
1,5-l-EcoBlue-Dieselmotor 74kW (100 PS)	6-Gang-Schaltgetriebe	138-137	5,3-5,2	169
1,5-l-EcoBlue-Dieselmotor 74kW (100 PS)	8-Gang-Automatikgetriebe	153-152	5,9-5,8	169
1,5-l-EcoBlue-Dieselmotor 88kW (120 PS)	6-Gang-Schaltgetriebe	138-136	5,3-5,2	170
1,5-l-EcoBlue-Dieselmotor 88kW (120 PS)	8-Gang-Automatikgetriebe	153-152	5,9-5,8	170
250 L2 Transit Connect Kastenwagen				
1,5-l-EcoBlue-Dieselmotor 74kW (100 PS)	6-Gang-Schaltgetriebe	144-140	5,5-5,3	169
1,5-l-EcoBlue-Dieselmotor 74kW (100 PS)	8-Gang-Automatikgetriebe	160-154	6,1-5,9	169
1,5-l-EcoBlue-Dieselmotor 88kW (120 PS)	6-Gang-Schaltgetriebe	144-139	5,5-5,3	170
1,5-l-EcoBlue-Dieselmotor 88kW (120 PS)	8-Gang-Automatikgetriebe	160-154	6,1-5,9	170

Kraftstoffverbrauch und CO_2-Emissionen

Abgasnorm: Euro 6d-ISC-FCM	Getriebe	CO_2-Emissionen, kombiniert, nach WLTP** (g/km)	Kraftstoffverbrauch nach WLTP** (l/100 km) kombiniert	Höchstgeschwindigkeit (km/h)
240 L2 Transit Connect Kastenwagen Doppelkabine				
1,5-l-EcoBlue-Dieselmotor 74kW (100 PS)	6-Gang-Schaltgetriebe	147	5,6	169
1,5-l-EcoBlue-Dieselmotor 74kW (100 PS)	8-Gang-Automatikgetriebe	159	6,1	169
1,5-l-EcoBlue-Dieselmotor 88kW (120 PS)	6-Gang-Schaltgetriebe	147	5,6	170
1,5-l-EcoBlue-Dieselmotor 88kW (120 PS)	8-Gang-Automatikgetriebe	159	6,1	170
240 L1 Transit Connect Kombi PKW				
1,5-l-EcoBlue-Dieselmotor 74kW (100 PS)	6-Gang-Schaltgetriebe	144	5,5	169
1,5-l-EcoBlue-Dieselmotor 74kW (100 PS)	8-Gang-Automatikgetriebe	154	5,9	169
1,5-l-EcoBlue-Dieselmotor 88kW (120 PS)	6-Gang-Schaltgetriebe	144	5,5	170

Abgasnorm: Euro 6d-ISC-FCM	Getriebe	CO_2-Emissionen, kombiniert, nach WLTP** (g/km)	Kraftstoffverbrauch nach WLTP** (l/100 km) kombiniert	Höchstgeschwindigkeit (km/h)
230 L2 Transit Connect Kombi PKW				
1,5-l-EcoBlue-Dieselmotor 74kW (100 PS)	6-Gang-Schaltgetriebe	147	5,6	169
1,5-l-EcoBlue-Dieselmotor 74kW (100 PS)	8-Gang-Automatikgetriebe	157	6,0	169
1,5-l-EcoBlue-Dieselmotor 88kW (120 PS)	6-Gang-Schaltgetriebe	147	5,6	170

L1 = Kurzer Radstand, **L2** = Langer Radstand. Alle 1,5-l-EcoBlue-Dieselmotoren sind mit Start-Stopp-System, Dieselpartikelfilter sowie SCR-Katalysator ausgestattet und benötigen das Additiv AdBlue® (separater Tank).

*Die angegebenen Werte wurden nach dem gesetzlich vorgeschriebenen Messverfahren [§ 2 Nrn. 5, 6, 6a Pkw-EnVKV in der jeweils geltenden Fassung] ermittelt. Seit dem 1. September 2017 werden bestimmte Neuwagen nach dem weltweit harmonisierten Prüfverfahren für Personenwagen und leichte Nutzfahrzeuge (Worldwide Harmonised Light Vehicle Test Procedure, WLTP), einem neuen, realistischeren Prüfverfahren zur Messung des Kraftstoffverbrauchs und der CO_2-Emissionen, typgenehmigt. Seit dem 1. September 2018 hat das WLTP den neuen europäischen Fahrzyklus (NEFZ), das bisherige Prüfverfahren, ersetzt. Wegen der realistischeren Prüfbedingungen sind die nach dem WLTP gemessenen Kraftstoffverbrauchs- und CO_2-Emissionswerte in vielen Fällen höher als die nach dem NEFZ gemessenen. Die angegebenen Werte dieses Fahrzeugtyps wurden anhand des neuen WLTP-Testzyklus ermittelt und zu Vergleichszwecken auf NEFZ zurückgerechnet.

**Seit dem 1. September 2017 werden bestimmte Neuwagen nach dem weltweit harmonisierten Prüfverfahren für Personenwagen und leichte Nutzfahrzeuge (Worldwide Harmonised Light Vehicle Test Procedure, WLTP), einem neuen, realistischeren Prüfverfahren zur Messung des Kraftstoffverbrauchs und der CO_2-Emissionen, typgenehmigt. Seit dem 1. September 2018 hat das WLTP den neuen europäischen Fahrzyklus (NEFZ), das bisherige Prüfverfahren, ersetzt. Wegen der realistischeren Prüfbedingungen sind die nach dem WLTP gemessenen Kraftstoffverbrauchs- und CO_2-Emissionswerte in vielen Fällen höher als die nach dem NEFZ gemessenen. Die angegebenen Werte dieses Fahrzeugtyps wurden anhand des neuen WLTP-Testzyklus ermittelt. Bitte beachten Sie, dass für CO_2-Ausstoß-basierte Steuern oder Abgaben seit dem 1. September 2018 die nach WLTP ermittelten Werte als Berechnungsgrundlage herangezogen werden.

Hinweis zu Kraftstoffverbrauch und CO_2-Emissionen:
Die Angaben beziehen sich nicht auf ein einzelnes Fahrzeug und sind nicht Bestandteil des Angebotes, sondern dienen allein Vergleichszwecken zwischen den verschiedenen Fahrzeugtypen.
Hinweis nach Richtlinie 1999/94/EG: Der Kraftstoffverbrauch und die CO_2-Emissionen eines Fahrzeugs hängen nicht nur von der effizienten Ausnutzung des Kraftstoffs durch das Fahrzeug ab, sondern werden auch vom Fahrverhalten und anderen nichttechnischen Faktoren beeinflusst. CO_2 ist das für die Erderwärmung hauptsächlich verantwortliche Treibhausgas. Weitere Informationen zum offiziellen Kraftstoffverbrauch und den offiziellen spezifischen CO_2-Emissionen neuer Personenkraftwagen können dem „Leitfaden über den Kraftstoffverbrauch, die CO_2-Emissionen und den Stromverbrauch neuer Personenkraftwagen" entnommen werden, der an allen Verkaufsstellen und bei http://www.dat.de/ unentgeltlich erhältlich ist.

HOLEN SIE DAS MAXIMUM AUS IHREM NEUEN FORD HERAUS.

Wir möchten Ihnen helfen, das Maximum aus Ihrem neuen Ford herauszuholen. Dazu ist es wichtig, dass Sie etwas mehr über seine Nutzlast und sein Ladevolumen wissen. Ihr Ford Nutzfahrzeugpartner kann Sie hinsichtlich der Spezifikationen professionell beraten und Ihnen helfen, den richtigen Transporter für Ihr Budget und Ihre Anforderungen zu finden.

Der Ford Transit Connect ist auf den Transport von Lasten ausgelegt.

Die Anschaffung eines neuen Transporters ist eine wichtige Entscheidung, bei der zahlreiche Faktoren zu berücksichtigen sind. Während einige Aspekte wie die Auswahl der am besten geeigneten Modellvariante, die Bestimmung des Haupteinsatzzweckes und die Ermittlung der Laderaumgröße relativ einfach sind, erweisen sich andere – wie etwa die Berechnung der Nutzlast – als wesentlich komplexer.

Nutzlast

Um die Nutzlast zu berechnen, müssen Sie zwei Faktoren kennen: das zulässige Gesamtgewicht und das Leergewicht des Fahrzeugs.

Das **zulässige Gesamtgewicht (zGG)** ist das maximal zulässige Gewicht des beladenen und fahrbereiten Fahrzeugs. Sie erkennen das zulässige Gesamtgewicht an der Modell-Bezeichnung/Nutzlastklasse, wobei zum Beispiel 250 für ca. 2.500 kg zGG steht.

Das **Leergewicht** ist das Eigengewicht des Fahrzeuges inkl. sämtlicher erforderlicher Flüssigkeiten, 90%iger Tankfüllung sowie einem Fahrergewicht von 75 kg. Die angegebene Spanne reicht von einem Fahrzeug der niedrigsten verfügbaren Ausstattungsvariante ohne Zusatzausstattung bis hin zu einem Fahrzeug mit dem höchst möglichen Leergewicht.Wunsch-, Sonder- und Zusatzausstattung können das Leergewicht zusätzlich erhöhen und die Nutzlast reduzieren.

Die **Nutzlast** ergibt sich aus der Differenz zwischen Leergewicht und dem zGG des Fahrzeugs.

Zulässiges Gesamtgewicht minus **Leergewicht** = Nutzlast.

Um Ihnen dabei zu helfen, das richtige Fahrzeug für Ihren Bedarf zu finden, möchten wir etwas näher auf die Faktoren eingehen, die die Nutzlast eines Fahrzeugs beeinflussen können. Hierzu zählen unter anderem:

Fahrer und Mitfahrer

Wir berechnen das Gewicht von Fahrer und Mitfahrern nach dem Industriestandard mit 75 kg/Person. Zur Erinnerung: Mitfahrer finden beim Leergewicht keine Berücksichtigung, d. h. durch die Mitfahrer verringert sich die Nutzlast des Fahrzeugs entsprechend.

Wunschausstattung ab Werk

Die meisten werkseitig verbauten Wunschausstattungen wirken sich auf die Nutzlast des Fahrzeugs aus. So kann beispielsweise die Klimaanlage das Fahrzeuggewicht um ca. 13 kg erhöhen und seine Nutzlast entsprechend reduzieren.

Modellvarianten

Sämtliche in dieser Broschüre gezeigten Leergewichte beziehen sich, sofern nicht anders angegeben, auf die jeweilige Grundmodellvariante mit standardmäßigen Spezifikationen. Die höheren Modellvarianten haben im Allgemeinen allein wegen ihrer umfangreicheren Ausstattung ein höheres Gewicht als das Grundmodell.

Fertigungstoleranzen

Durch Abweichungen bei den Fertigungs- und Produktionsprozessen ist es eher selten, dass zwei Fahrzeuge exakt das gleiche Gewicht haben.

Zubehör und nachträgliche Umbauten

Es ist wichtig, dass Sie sich genau überlegen, für welchen Zweck Sie Ihr Fahrzeug benötigen. Sämtliche Zubehörteile oder nachträglichen Umbauten können die Nutzlast verringern. Ausführliche Informationen hierzu erhalten Sie bei Ihrem Ford Nutzfahrzeugpartner.

Dieser kann Ihnen auch weiterhelfen, wenn die Nutzlast ein wichtiges Kriterium für Sie ist oder wenn Sie Lasten transportieren müssen, durch die die maximale Kapazität des Fahrzeugs annähernd oder tatsächlich erreicht wird. Mit seinem Fachwissen und Know-how kann er Sie zu den exakten Spezifikationen des für Ihren Einsatzzweck am besten geeigneten Fahrzeugs beraten.

Konfigurieren Sie Ihren individuellen Transporter

Bei den Ford-Nutzfahrzeugen können Sie aus einem großen Angebot an Serien- und Wunschausstattungen wählen. Ihr Ford Partner kann Ihnen helfen, die passende Fahrzeugausstattung für Ihre speziellen geschäftlichen Anforderungen zu finden, und Sie im Hinblick auf einen nachträglichen Einbau von Spezialausrüstung oder einen Umbau beraten.

Hinweis: Technische Informationen für Fahrzeugumrüster finden Sie online im entsprechenden Handbuch zur Karosserie- und Gerätemontage (BEMM) unter http://www.etis.ford.com.

Gewichte, Anhängelasten

	Nutzlast-klasse	Getriebe	Max. Nutzlast (kg)	Max. zul. Gesamtgewicht, zGG (kg)	EG-Leergewicht (kg)	Max. zul. Achslast vorn (kg)	Max. zul. Achslast hinten (kg)	Achsübersetzung	Max. zul. Gesamtgewicht desZuges, GZG (kg)	Max. Anhängelast, gebremst/ ungebremst, bei 12% (kg)	Codes
L1 Transit Connect Kastenwagen (LKW)											
1,0-l-EcoBoost-Benzinmotor 74kW (100PS)	210 L1	6-Gang-Schaltgetriebe	619-476	2.090	1.471-1.614	1.225	1.165	4,56	3.250	1.200/ 735-750	EN-B3 TR-E8
1,0-l-EcoBoost-Benzinmotor 74kW (100PS)	230 L1	6-Gang-Schaltgetriebe	817-643	2.305	1.488-1.662	1.225-1.270	1.315	4,56	3.250	1.200/ 740-750	EN-B3 TR-E8
1,5-l-EcoBlue-Dieselmotor 55kW (75PS)	220 L1	6-Gang-Schaltgetriebe	613-245	2.155-2.180	1.546-1.910	1.225	1.165	3,68	3.350	1.200/750	EN-BE TR-E8
1,5-l-EcoBlue-Dieselmotor 74kW (100PS)	220 L1	6-Gang-Schaltgetriebe	614-251	2.160-2.175	1.546-1.909	1.225	1.165	3,68	3.500	1.350/750	EN-Z2 TR-E8
1,5-l-EcoBlue-Dieselmotor 74kW (100PS)	220 L1	8-Gang-Automatikgetriebe	619-251	2.180-2.200	1.565-1.929	1.225	1.165	3,80	3.500	1.350/750	EN-Z2 TR-GM
1,5-l-EcoBlue-Dieselmotor 88kW (120PS)	220 L1	6-Gang-Schaltgetriebe	614-250	2.155-2.175	1.541-1.905	1.225	1.165	3,68	3.590	1.500/750	EN-ZT TR-E8
1,5-l-EcoBlue-Dieselmotor 88kW (120PS)	220 L1	8-Gang-Automatikgetriebe	619-251	2.180-2.200	1.565-1.929	1.225	1.165	3,80	3.540	1.500/750	EN-ZT TR-GM

L1 = Kurzer Radstand, **L2** = Langer Radstand. Alle Fahrzeuge haben Vorderradantrieb.

Nutzlast = Zulässiges Gesamtgewicht minus Leergewicht. **Zulässiges Gesamtgewicht** = Das zulässige Gesamtgewicht ist das maximal zulässige Gewicht, das ein Fahrzeug im Fahrbetrieb erreichen darf. **EG-Leergewicht** = Fahrzeug-Eigengewicht inkl. sämtlicher erforderlicher Flüssigkeiten, 90%iger Tankfüllung sowie einem Fahrergewicht von 75 kg. Die angegebene Nutzlast- und Leergewichtsspanne reicht von einem Fahrzeug der niedrigsten verfügbaren Ausstattungsvariante ohne Zusatzausstattung bis hin zu einem Fahrzeug mit dem höchstmöglichen Leergewicht. Wunsch-, Sonder- und Zusatzausstattung können das Leergewicht zusätzlich erhöhen und die Nutzlast reduzieren. **Zulässiges Gesamtgewicht des Zuges** = Das max. zulässige Gesamtgewicht des Fahrzeugs (siehe zGG) zusammen mit Anhänger und Last. **Maximale Anhängelast** = Die maximale Anhängelast ist abhängig von der gewählten Karosserieform, der Motorisierung, der Achsübersetzung und der Ausstattungsvariante und kann bei beladenen Fahrzeugen auch durch das maximal zulässige Gesamtgewicht des Zuges begrenzt sein. **Hinweis:** Jegliche Zusatzausstattung der Fahrzeuge führt zu einer entsprechenden Reduzierung der Nutzlast. Dabei ist zu beachten, dass das tatsächliche Gewicht immer Fertigungstoleranzen unterliegt, die zu Abweichungen zwischen der in diesen Tabellen angegebenen Nutzlast und dem tatsächlichen Gewicht führen können. Es liegt in der Verantwortung des Fahrzeugbetreibers dafür Sorge zu tragen, dass seine Fahrzeuge verkehrssicher sind und die Straßenverkehrsordnung einhalten.

Gewichte, Anhängelasten

	Nutzlast-klasse	Getriebe	Max. Nutzlast (kg)	Max. zul. Gesamtgewicht, zGG (kg)	EG-Leergewicht (kg)	Max. zul. Achslast vorn (kg)	Max. zul. Achslast hinten (kg)	Achsübersetzung	Max. zul. Gesamtgewicht desZuges, GZG (kg)	Max. Anhängelast, gebremst/ ungebremst, bei 12% (kg)	Codes
L1 Transit Connect Kastenwagen mit Nutzlasterhöhung (LKW)											
1,5-l-EcoBlue-Dieselmotor 55kW (75PS)	240 L1	6-Gang-Schaltgetriebe	817-454	2.370	1.553-1.916	1.225	1.315	3,68	3.350	1.200/750	EN-BE TR-E8
1,5-l-EcoBlue-Dieselmotor 74kW (100PS)	240 L1	6-Gang-Schaltgetriebe	823-459	2.375-2.385	1.552-1.916	1.225-1.270	1.315	3,68	3.500	1.350/750	EN-Z2 TR-E8
1,5-l-EcoBlue-Dieselmotor 74kW (100PS)	250 L1 2-Sitzer Active	6-Gang-Schaltgetriebe	903-779	2.501	1.598-1.722	1.270	1.395	3,68	3.500	1.350/750	EN-Z2 TR-E8
1,5-l-EcoBlue-Dieselmotor 74kW (100PS)	240 L1	8-Gang-Automatikgetriebe	834-470	2.405	1.571-1.935	1.225-1.270	1.315	3,80	3.500	1.350/750	EN-Z2 TR-GM
1,5-l-EcoBlue-Dieselmotor 74kW (100PS)	250 L1 2-Sitzer Active	8-Gang-Automatikgetriebe	884-759	2.501	1.617-1.742	1.270	1.395	3,80	3.500	1.350/750	EN-Z2 TR-GM
1,5-l-EcoBlue-Dieselmotor 88kW (120PS)	240 L1	6-Gang-Schaltgetriebe	827-459	2.370-2.390	1.548-1.911	1.225-1.270	1.315	3,68	3.590	1.500/750	EN-ZT TR-E8
1,5-l-EcoBlue-Dieselmotor 88kW (120PS)	250 L1	6-Gang-Schaltgetriebe	907-783	2.501	1.594-1.718	1.270	1.395	3,68	3.590	1.470/750	EN-ZT TR-E8
1,5-l-EcoBlue-Dieselmotor 88kW (120PS)	240 L1	8-Gang-Automatikgetriebe	834-470	2.405	1.571-1.935	1.225-1.270	1.315	3,80	3.540	1.500/750	EN-ZT TR-GM
1,5-l-EcoBlue-Dieselmotor 88kW (120PS)	250 L1	8-Gang-Automatikgetriebe	884-759	2.501	1.617-1.742	1.270	1.395	3,80	3.540	1.470/750	EN-ZT TR-GM

Gewichte, Anhängelasten

	Nutzlast-klasse	Getriebe	Max. Nutzlast (kg)	Max. zul. Gesamtgewicht, zGG (kg)	EG-Leergewicht (kg)	Max. zul. Achslast vorn (kg)	Max. zul. Achslast hinten (kg)	Achsübersetzung	Max. zul. Gesamtgewicht desZuges, GZG (kg)	Max. Anhängelast, gebremst/ ungebremst, bei 12% (kg)	Codes
L1 Transit Connect Kombi											
PKW 1,5-l-EcoBlue-Dieselmotor 74kW (100PS)	240 L1	6-Gang-Schaltgetriebe	738-664	2.390	1.652-1.746	1.225	1.315	3,68	3.500	1.350/750	EN-Z2 TR-E8 DGADE
PKW 1,5-l-EcoBlue-Dieselmotor 74kW (100PS)	240 L1	8-Gang-Automatikgetriebe	712-616	2.380	1.668-1.764	1.225	1.315	3,80	3.500	1.350/750	EN-Z2 TR-GM DGADE
PKW 1,5-l-EcoBlue-Dieselmotor 88kW (120PS)	240 L1	6-Gang-Schaltgetriebe	740-645	2.390	1.650-1.745	1.225	1.315	3,68	3.590	1.500/750	EN-ZT TR-E8 DGADE

L1 = Kurzer Radstand, **L2** = Langer Radstand. Alle Fahrzeuge haben Vorderradantrieb.
Nutzlast = Zulässiges Gesamtgewicht minus Leergewicht. **Zulässiges Gesamtgewicht** = Das zulässige Gesamtgewicht ist das maximal zulässige Gewicht, das ein Fahrzeug im Fahrbetrieb erreichen darf. **EG-Leergewicht** = Fahrzeug-Eigengewicht inkl. sämtlicher erforderlicher Flüssigkeiten, 90%iger Tankfüllung sowie einem Fahrergewicht von 75 kg. Die angegebene Nutzlast- und Leergewichtsspanne reicht von einem Fahrzeug der niedrigsten verfügbaren Ausstattungsvariante ohne Zusatzausstattung bis hin zu einem Fahrzeug mit dem höchstmöglichen Leergewicht. Wunsch-, Sonder- und Zusatzausstattung können das Leergewicht zusätzlich erhöhen und die Nutzlast reduzieren. **Zulässiges Gesamtgewicht des Zuges** = Das max. zulässige Gesamtgewicht des Fahrzeugs (siehe zGG) zusammen mit Anhänger und Last. **Maximale Anhängelast** = Die maximale Anhängelast ist abhängig von der gewählten Karosserieform, der Motorisierung, der Achsübersetzung und der Ausstattungsvariante und kann bei beladenen Fahrzeugen auch durch das maximal zulässige Gesamtgewicht des Zuges begrenzt sein. **Hinweis:** Jegliche Zusatzausstattung der Fahrzeuge führt zu einer entsprechenden Reduzierung der Nutzlast. Dabei ist zu beachten, dass das tatsächliche Gewicht immer Fertigungstoleranzen unterliegt, die zu Abweichungen zwischen der in diesen Tabellen angegebenen Nutzlast und dem tatsächlichen Gewicht führen können. Es liegt in der Verantwortung des Fahrzeugbetreibers dafür Sorge zu tragen, dass seine Fahrzeuge verkehrssicher sind und die Straßenverkehrsordnung einhalten.

Gewichte, Anhängelasten

	Nutzlast-klasse	Getriebe	Max. Nutzlast (kg)	Max. zul. Gesamtgewicht, zGG (kg)	EG-Leergewicht (kg)	Max. zul. Achslast vorn (kg)	Max. zul. Achslast hinten (kg)	Achsübersetzung	Max. zul. Gesamtgewicht desZuges, GZG (kg)	Max. Anhängelast, gebremst/ ungebremst, bei 12% (kg)	Codes
L2 Transit Connect Kastenwagen (LKW)											
1,0-l-EcoBoost-Benzinmotor 74kW (100PS)	220 L2	6-Gang-Schaltgetriebe	641-488	2.165-2.200	1.528-1.677	1.225	1.165	4,56	3.250	1.200/750	EN-B3 TR-E8
1,0-l-EcoBoost-Benzinmotor 74kW (100PS)	230 L2	6-Gang-Schaltgetriebe	775-600	2.325	1.550-1.725	1.270	1.250	4,56	3.250	1.200/750	EN-B3 TR-E8
1,5-l-EcoBlue-Dieselmotor 55kW (75PS)	230 L2	6-Gang-Schaltgetriebe	642-273	2.260-2.265	1.618-1.987	1.225	1.165	3,68	3.350	1.200/750	EN-BE TR-E8
1,5-l-EcoBlue-Dieselmotor 74kW (100PS)	230 L2	6-Gang-Schaltgetriebe	651-278	2.255-2.290	1.608-1.977	1.225	1.165	3,68	3.500	1.350/750	EN-Z2 TR-E8
1,5-l-EcoBlue-Dieselmotor 74kW (100PS)	230 L2	8-Gang-Automatikgetriebe	660-287	2.240-2.305	1.619-1.988	1.225	1.165	3,80	3.500	1.350/750	EN-Z2 TR-GM
1,5-l-EcoBlue-Dieselmotor 74kW (100PS)	220 L2 3-Sitzer Trend	8-Gang-Automatikgetriebe	582-458	2.240	1.658-1.782	1.225	1.165	3,80	3.500	1.350/750	EN-Z2 TR-GM
1,5-l-EcoBlue-Dieselmotor 88kW (120PS)	230 L2	6-Gang-Schaltgetriebe	646-277	2.255-2.285	1.609-1.978	1.225	1.165	3,68	3.590	1.500/750	EN-ZT TR-E8
1,5-l-EcoBlue-Dieselmotor 88kW (120PS)	230 L2	8-Gang-Automatikgetriebe	660-287	2.240-2.305	1.619-1.988	1.225	1.165	3,80	3.540	1.475-1.500/ 750	EN-ZT TR-GM
1,5-l-EcoBlue-Dieselmotor 88kW (120PS)	220 L2 3-Sitzer Trend	8-Gang-Automatikgetriebe	582-458	2.240	1.658-1.782	1.225	1.165	3,80	3.540	1.500/750	EN-ZT TR-GM
1,5-l-EcoBlue-Dieselmotor 88kW (120PS)	230 L2 3-Sitzer Sport	8-Gang-Automatikgetriebe	583-491	2.270	1.687-1.779	1.270	1.250	3,80	3.540	1.500/750	EN-ZT TR-GM

Gewichte, Anhängelasten

	Nutzlast-klasse	Getriebe	Max. Nutzlast (kg)	Max. zul. Gesamtgewicht, zGG (kg)	EG-Leergewicht (kg)	Max. zul. Achslast vorn (kg)	Max. zul. Achslast hinten (kg)	Achsübersetzung	Max. zul. Gesamtgewicht desZuges, GZG (kg)	Max. Anhängelast, gebremst/ ungebremst, bei 12% (kg)	Codes
L2 Transit Connect Kastenwagen mit Nutzlasterhöhung (LKW)											
1,5-l-EcoBlue-Dieselmotor 74kW (100PS)	250 L2 2-Sitzer	6-Gang-Schaltgetriebe	886-517	2.501	1.615-1.984	1.270	1.355	3,68	3.500	1.350/750	EN-Z2 TR-E8
1,5-l-EcoBlue-Dieselmotor 74kW (100PS)	240 L2 3-Sitzer BasisHP/ Limited/ Active	6-Gang-Schaltgetriebe	762-571	2.350-2.405	1.628-1.805	1.225-1.270	1.250	3,68	3.500	1.350/750	EN-Z2 TR-E8
1,5-l-EcoBlue-Dieselmotor 74kW (100PS)	250 L2 2-Sitzer	8-Gang-Automatikgetriebe	880-511	2.501	1.621-1.990	1.270	1.355	3,80	3.500	1.350/750	EN-Z2 TR-GM
1,5-l-EcoBlue-Dieselmotor 74kW (100PS)	240 L2 3-Sitzer Limited/ Active	8-Gang-Automatikgetriebe	751-589	2.405	1.654-1.816	1.270	1.250	3,80	3.500	1.350/750	EN-Z2 TR-GM
1,5-l-EcoBlue-Dieselmotor 88kW (120PS)	250 L2 2-Sitzer	6-Gang-Schaltgetriebe	886-517	2.501	1.615-1.984	1.270	1.355	3,68	3.590	1.470/750	EN-ZT TR-E8
1,5-l-EcoBlue-Dieselmotor 88kW (120PS)	240 L2 3-Sitzer	6-Gang-Schaltgetriebe	762-599	2.380-2.405	1.628-1.806	1.225-1.270	1.250	3,68	3.590	1.500/750	EN-ZT TR-E8
1,5-l-EcoBlue-Dieselmotor 88kW (120PS)	250 L2	8-Gang-Automatikgetriebe	860-516	2.501	1.641-1.985	1.270	1.355	3,80	3.540	1.470/750	EN-ZT TR-GM
1,5-l-EcoBlue-Dieselmotor 88kW (120PS)	240 L2 3-Sitzer Limited/ Active	8-Gang-Automatikgetriebe	751-589	2.405	1.654-1.816	1.270	1.250	3,80	3.540	1.500/750	EN-ZT TR-GM
L2 Transit Connect Doppelkabine (LKW)											
1,5-l-EcoBlue-Dieselmotor 74kW (100PS)	240 L2	6-Gang-Schaltgetriebe	670-572	2.405	1.735-1.833	1.225	1.315	3,68	3.500	1.350/750	EN-Z2 TR-E8
1,5-l-EcoBlue-Dieselmotor 74kW (100PS)	240 L2	8-Gang-Automatikgetriebe	701-615	2.445	1.744-1.830	1.270	1.315	3,80	3.500	1.350/750	EN-Z2 TR-GM
1,5-l-EcoBlue-Dieselmotor 88kW (120PS)	240 L2	6-Gang-Schaltgetriebe	673-574	2.405	1.732-1.831	1.225	1.315	3,68	3.590	1.500/750	EN-ZT TR-E8
1,5-l-EcoBlue-Dieselmotor 88kW (120PS)	240 L2	8-Gang-Automatikgetriebe	701-615	2.445	1.744-1.830	1.270	1.315	3,80	3.540	1.490/750	EN-ZT TR-GM

L1 = Kurzer Radstand, **L2** = Langer Radstand. Alle Fahrzeuge haben Vorderradantrieb.
Nutzlast = Zulässiges Gesamtgewicht minus Leergewicht. **Zulässiges Gesamtgewicht** = Das zulässige Gesamtgewicht ist das maximal zulässige Gewicht, das ein Fahrzeug im Fahrbetrieb erreichen darf. **EG-Leergewicht** = Fahrzeug-Eigengewicht inkl. sämtlicher erforderlicher Flüssigkeiten, 90%iger Tankfüllung sowie einem Fahrergewicht von 75 kg. Die angegebene Nutzlast- und Leergewichtsspanne reicht von einem Fahrzeug der niedrigsten verfügbaren Ausstattungsvariante ohne Zusatzausstattung bis hin zu einem Fahrzeug mit dem höchstmöglichen Leergewicht. Wunsch-, Sonder- und Zusatzausstattung können das Leergewicht zusätzlich erhöhen und die Nutzlast reduzieren. **Zulässiges Gesamtgewicht des Zuges** = Das max. zulässige Gesamtgewicht des Fahrzeugs (siehe zGG) zusammen mit Anhänger und Last. **Maximale Anhängelast** = Die maximale Anhängelast ist abhängig von der gewählten Karosserieform, der Motorisierung, der Achsübersetzung und der Ausstattungsvariante und kann bei beladenen Fahrzeugen auch durch das maximal zulässige Gesamtgewicht des Zuges begrenzt sein. **Hinweis:** Jegliche Zusatzausstattung der Fahrzeuge führt zu einer entsprechenden Reduzierung der Nutzlast. Dabei ist zu beachten, dass das tatsächliche Gewicht immer Fertigungstoleranzen unterliegt, die zu Abweichungen zwischen der in diesen Tabellen angegebenen Nutzlast und dem tatsächlichen Gewicht führen können. Es liegt in der Verantwortung des Fahrzeugbetreibers dafür Sorge zu tragen, dass seine Fahrzeuge verkehrssicher sind und die Straßenverkehrsordnung einhalten.

Gewichte, Anhängelasten

	Nutzlast-klasse	Getriebe	Max. Nutzlast (kg)	Max. zul. Gesamtgewicht, zGG (kg)	EG-Leergewicht (kg)	Max. zul. Achslast vorn (kg)	Max. zul. Achslast hinten (kg)	Achsübersetzung	Max. zul. Gesamtgewicht desZuges, GZG (kg)	Max. Anhängelast, gebremst/ ungebremst, bei 12% (kg)	Codes
L2 Transit Connect Kombi, 5-Sitzer											
PKW 1,5-l-EcoBlue-Dieselmotor 74kW (100PS)	230 L2	6-Gang-Schaltgetriebe	561-453	2.290	1.729-1.837	1.225	1.315	3,68	3.500	1.350/750	EN-Z2 TR-E8 DGADE
PKW 1,5-l-EcoBlue-Dieselmotor 74kW (100PS)	230 L2	8-Gang-Automatikgetriebe	537-428	2.280	1.743-1.852	1.270	1.315	3,80	3.500	1.350/750	EN-Z2 TR-GM DGADE
PKW 1,5-l-EcoBlue-Dieselmotor 88kW (120PS)	230 L2	6-Gang-Schaltgetriebe	556-448	2.290	1.734-1.842	1.225	1.315	3,68	3.590	1.470/750	EN-ZT TR-E8 DGADE
L2 Transit Connect Kombi, 7-Sitzer (PKW)											
1,5-l-EcoBlue-Dieselmotor 74kW (100PS)	240 L2	6-Gang-Schaltgetriebe	623-515	2.405	1.782-1.890	1.225	1.315	3,68	3.500	1.182/750	EN-Z2 TR-E8 DGADE
1,5-l-EcoBlue-Dieselmotor 74kW (100PS)	240 L2	8-Gang-Automatikgetriebe	604-495	2.400	1.796-1.905	1.225	1.315	3,80	3.500	1.168/750	EN-Z2 TR-GM DGADE
1,5-l-EcoBlue-Dieselmotor 88kW (120PS)	240 L2	6-Gang-Schaltgetriebe	618-510	2.405	1.787-1.895	1.225	1.315	3,68	3.590	1.267/750	EN-ZT TR-E8 DGADE

L1 = Kurzer Radstand, **L2** = Langer Radstand. Alle Fahrzeuge haben Vorderradantrieb.
Nutzlast = Zulässiges Gesamtgewicht minus Leergewicht. **Zulässiges Gesamtgewicht** = Das zulässige Gesamtgewicht ist das maximal zulässige Gewicht, das ein Fahrzeug im Fahrbetrieb erreichen darf. **EG-Leergewicht** = Fahrzeug-Eigengewicht inkl. sämtlicher erforderlicher Flüssigkeiten, 90%iger Tankfüllung sowie einem Fahrergewicht von 75 kg. Die angegebene Nutzlast- und Leergewichtsspanne reicht von einem Fahrzeug der niedrigsten verfügbaren Ausstattungsvariante ohne Zusatzausstattung bis hin zu einem Fahrzeug mit dem höchstmöglichen Leergewicht. Wunsch-, Sonder- und Zusatzausstattung können das Leergewicht zusätzlich erhöhen und die Nutzlast reduzieren. **Zulässiges Gesamtgewicht des Zuges** = Das max. zulässige Gesamtgewicht des Fahrzeugs (siehe zGG) zusammen mit Anhänger und Last. **Maximale Anhängelast** = Die maximale Anhängelast ist abhängig von der gewählten Karosserieform, der Motorisierung, der Achsübersetzung und der Ausstattungsvariante und kann bei beladenen Fahrzeugen auch durch das maximal zulässige Gesamtgewicht des Zuges begrenzt sein. **Hinweis:** Jegliche Zusatzausstattung der Fahrzeuge führt zu einer entsprechenden Reduzierung der Nutzlast. Dabei ist zu beachten, dass das tatsächliche Gewicht immer Fertigungstoleranzen unterliegt, die zu Abweichungen zwischen der in diesen Tabellen angegebenen Nutzlast und dem tatsächlichen Gewicht führen können. Es liegt in der Verantwortung des Fahrzeugbetreibers dafür Sorge zu tragen, dass seine Fahrzeuge verkehrssicher sind und die Straßenverkehrsordnung einhalten.

WWW.FORD.AT
TRANSIT CONNECT
Ford